Pressgeräte ACO 203XLplus [2XL]

2018 -

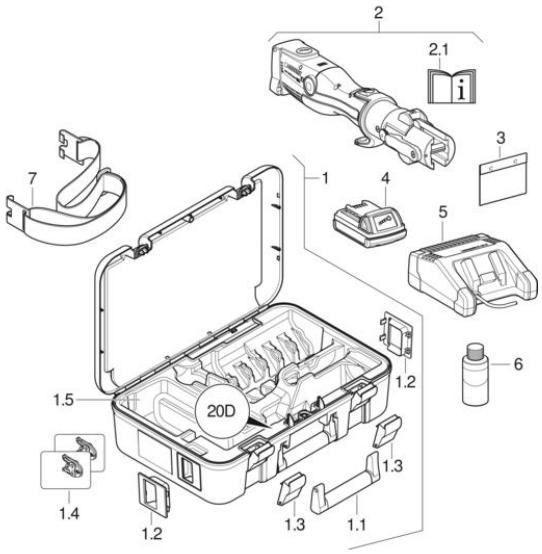

Marke Geberit

Typ ACO 203XLplus

Eigenschaften

Baujahr von	2018

Gültig für Artikel

691.229.P1.2 691.228.P1.2

#	Art.-Nr.	Bezeichnung	Ersatz für	Ersetzt durch	Bemerkungen
1	691.148.00.1	Koffer zu Pressgerät ACO (2XL) leer			Ab Koffereinsatz 20D
1.1	691.130.00.1	Tragegriff für Koffer			
1.2	691.131.00.1	Griffe seitlich zu Koffer Set à 2Stk			
1.3	691.132.00.1	Verschluss Set für Koffer			
1.4	968.397.00.1	Geberit Set Aufkleber für Pressgerät ACO 203 XLplus (2XL) (2 St.)			
1.5	691.128.00.1	Koffereinsatz 20D-II für Pressgeräte [2XL], Akkubetrieb			
2	690.514.00.2	Pressgerät ACO 203XLplus 18V Bluetooth Geberit Kompatibilität (2XL)			
2.1	231.038.00.1	Geberit Bedienungsanleitungspaket für Pressgerät ACO 203XL / 203XLplus (2XL)			
2.1	965.621.00.1	Sicherheitshinweise Pressgeräte			
3	995.013.00.1	Doku-Mappe C5 transparent			
4	690.589.00.1	Akku Li-Ion 18V DC 2.0Ah	690.599.00.1		
4	690.600.00.1	Geberit Li-Ion-Akku 18 V DC 5,0 Ah			
5	690.598.P1.1	Akku-Ladegerät 18 V		690.598.P1.2	
6	90000	BRUNOX(R) Turbo- Spray (R) 100 ml			
7	691.129.00.1	Tragriemen zu Koffer			

- Verfügbar sind nur die Artikel, die gelistet sind